SCARTO ST

DISPOSITIVO RECHAZO AUTOMÁTICO PIEZAS MEDIAS- PEQUEÑAS

APLICACIONES

Nueva y moderna solución para la completa automatización de los desechos de las líneas de plegado de piezas medias y pequeñas (servilletas, fundas, napperon).

Esta máquina ha sido realizada con la técnica de las bandas móviles modulares (con anchos estándard desde 600 a 1000mm) y con especiales soluciones de construcción adecuadas a condiciones de trabajo que exigen velocidad, precisión y repitibilidad de los movimientos.

La dimensiones mínimas y la simplicidad constructiva permiten la adaptación a cualquier tipo de calandra y el uso simple y seguro por el personal.

La colección de los artículos desechados ocurre a través de bandas transportadoras puestas debajo del plano de transporte con salida lateral de uno o ambos lados, permitiendo y una selección máxima de 4 artículos (2 desde el lado derecho y 2 desde el lado izquierdo).

ELECTRÓNICA

El control de la máquina se realiza a través de un panel *pc touch screen.*

La sincorinización del control de los desechos es relacionada con la velocidad de la calandra.

En la versión básica ya está disponible una completa documentación estadística de los desechos (Vía, programa, tipo de desecho, etc.) inforamción exportable a través de USB.

CONFIGURACIONES

Anchos de trabajo:

300 - 3300 - 3500 - 4000 - 4200mm

Dimensión lateral máxima

Simple selección 1838mm

Doble selección 2004mm

Número anchura, posición de vías:

Personalizable

Velocidad estándard

32mt/min

Cadencias de trabajo

Artículo 600x600 36 piezas/min

Artículo 600x1200 21 piezas/min

Peso

Anchura 4200 - 5 vías - 2 selecciones 1100kg

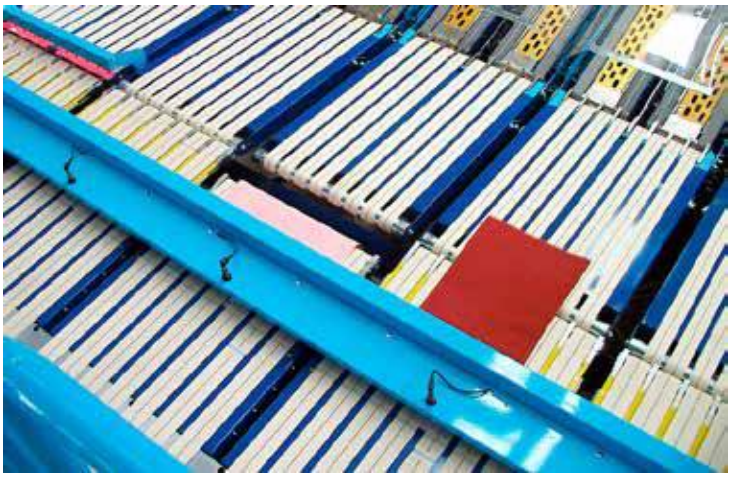

PIZZARDI

MADE IN ITALY

EJEMPLOS DE CONFIGURACI□N

DESECHO A UNICA SELECCIÓN – N.5 VIAS

DESECHO A DOBLE SELECCIÓN – N.5 VIAS

EJEMPLOS DE CONFIGURACI□N

DESECHO A UNICA SELECCIÓN
L=3500 – N.5 VIAS (4x640+1x810)

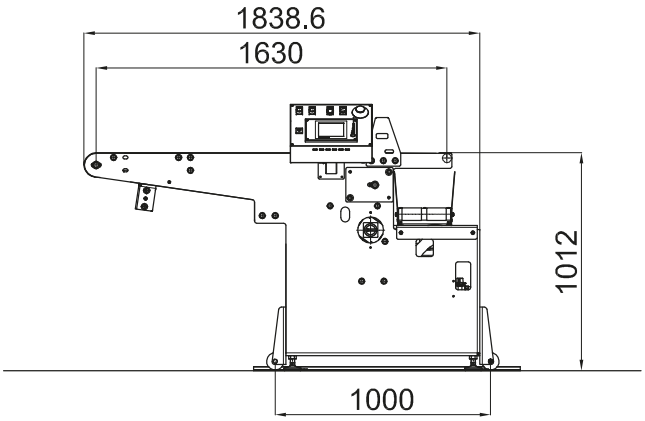

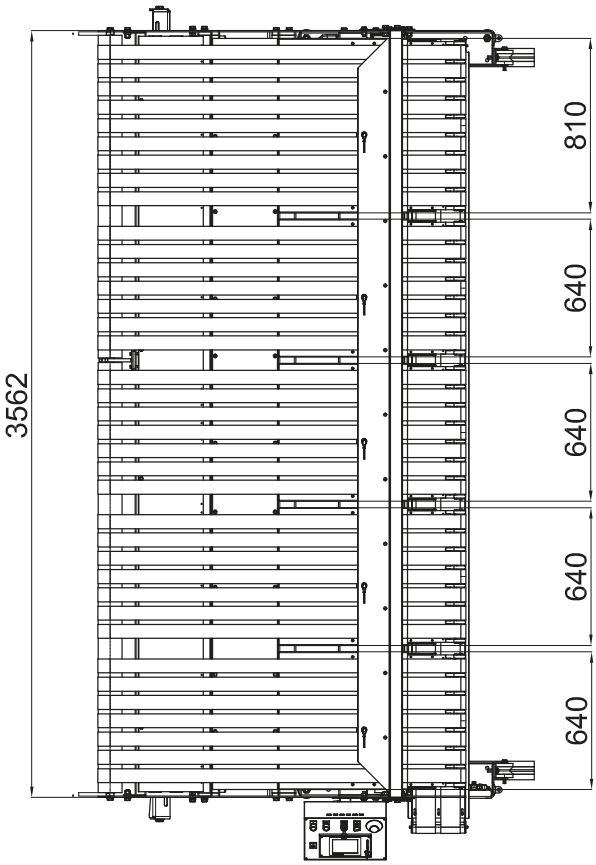

DESECHO A DOBLE SELECCIÓN
L=4200 – N.5 VIAS (2x640+1x810+2x980)

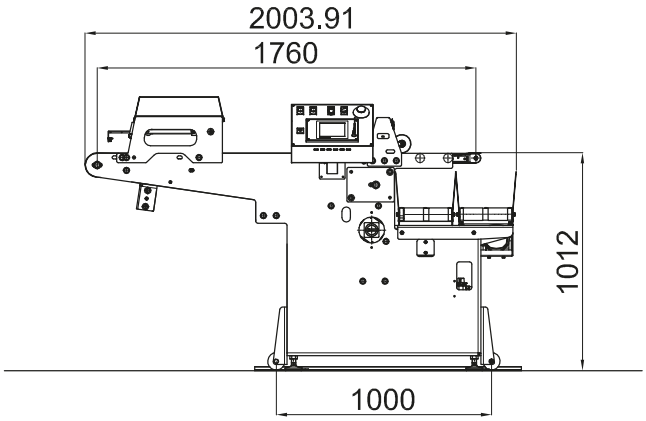

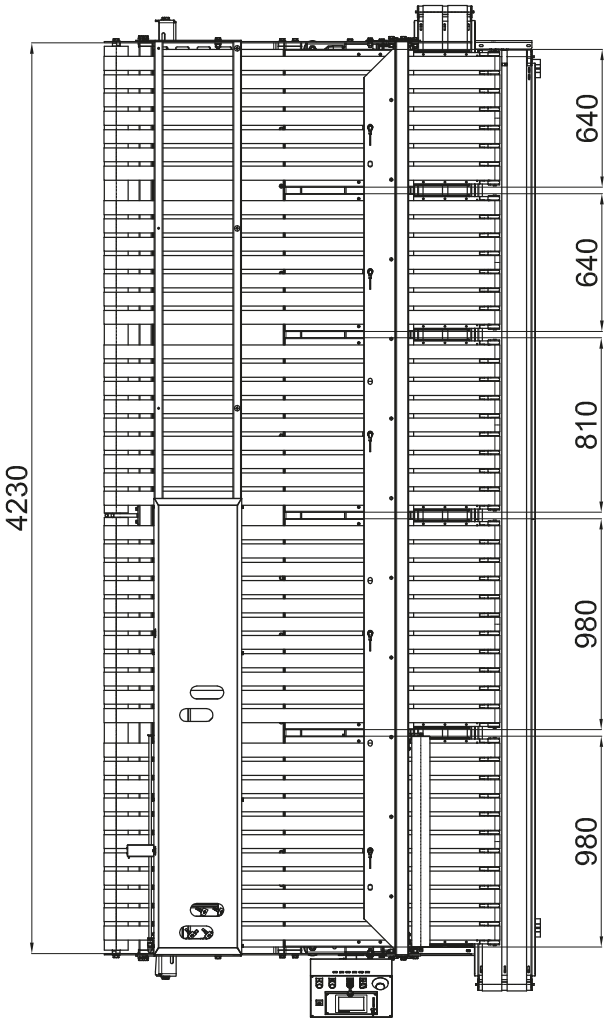

EJEMPLOS DE CONFIGURACIÓN

La instalación incluye también protecciones fijadas al suelo, que impiden el acceso a las piezas móviles.

La máquina está montada sobre ruedas.de USB.

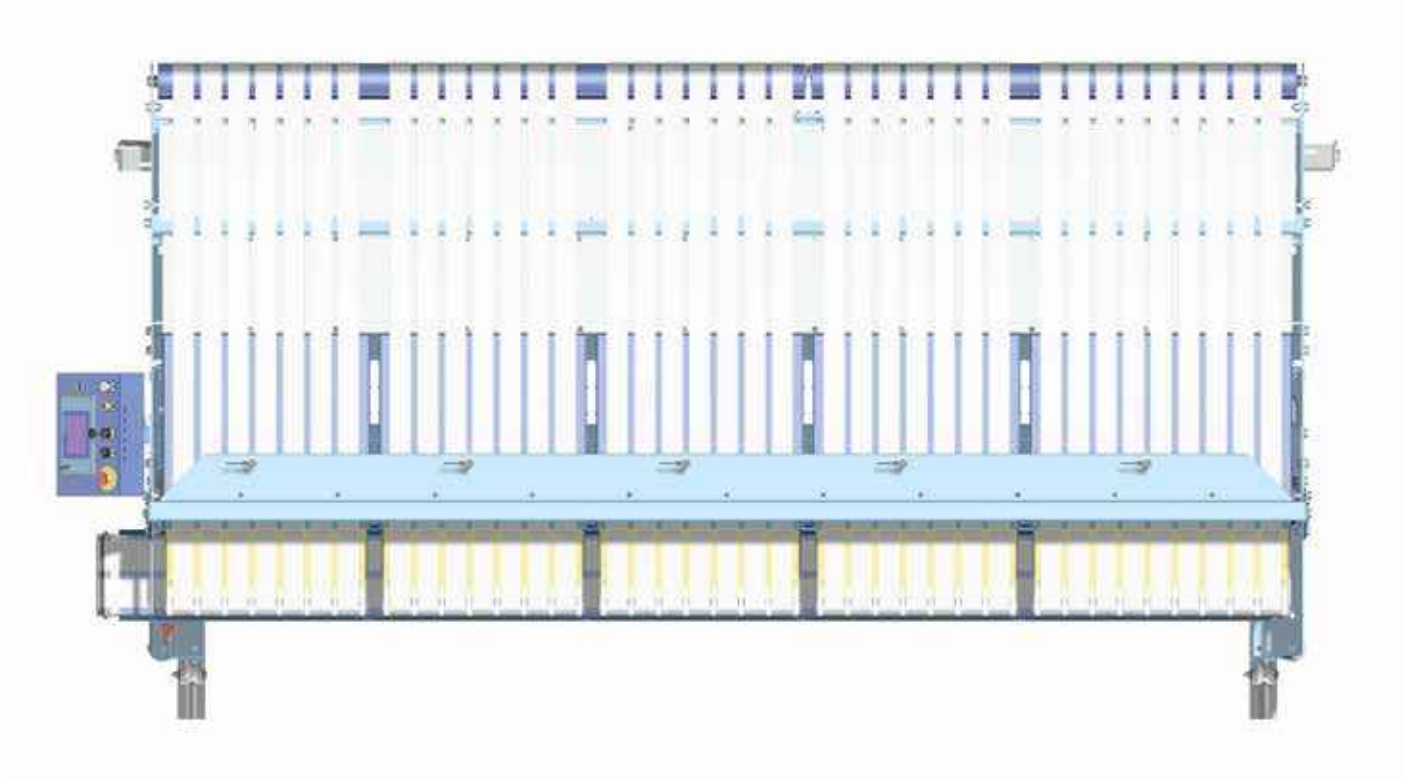

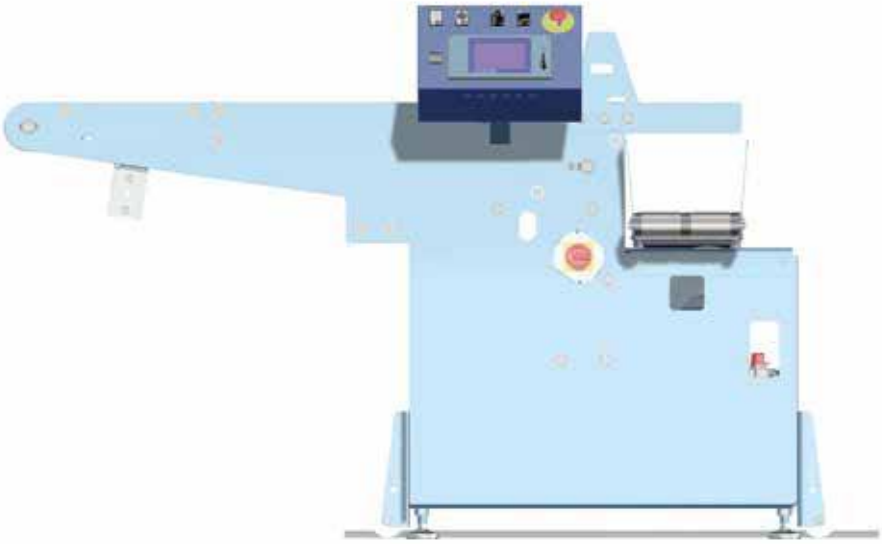

OPCIONAL

-Dispositivo de plegado mecánico multivías (Anchura estandard 1000mm)

- Comunicación Ethernet para integrar la máquina con la planta completa o con otros sistemas automatizados.