CLINO

CONTROPLEGADORA MULTIVIAS AUTOCENTRANTE PARA ROPA MEDIANA/PEQUE□A

APLICACIONES

Realiza 1 □2 pliegues transversales para ropa media/peque–a, con o sin autocentrado y el subsiguiente apilamiento.

La descarga puede ser manual o automatizada (sistemaTeren).

Debe trabajar en combinaci□ con una plegadora que realiza pliegues longitudinales (Mekos o Chronos).

Se caracteriza por su extrema compacidad: la dimensi□ exterior es casi igual al ancho □il de trabajo.

CARATER□STICAS

La caracter□stica principal es la transmisi□ centralizada de todos los movimientos lo que permite soluciones constructivas con tama–o muy reducido y una planta simplificada y extremadamente fiable.

El autocentrado se realiza durante la inserci□ de la ropa en el cross, a trav□s un sistema de control autom□tico del movimiento de los rodillos operado por barreras de lectura □tica.

El sistema de apilamiento es de alta calidad, permanece constante en el tiempo y puede trabajar tambi□n con formatos particularmente peque–os. El segundo pliegue transversal, se consigue ajustando la posici□ el cerrado m□il que limita la carrera de la cuchilla horizontal.

SISTEMA DE CONTROL

Se prev□ la conexi□ serial con la plegadora longitudinal para la gesti□ del cambio de programa, la descarga de ropa el fin de lote y de las diferentes alarmas.

CONFIGURACIONES

Anchos est□ndar de la m□quina: 1310 □1640 □2200 □2600 □3000 □3300 □3500 □4000mm.

La dimensi□ m□xima de la ropa doblada es igual a430mm.

Puede haber hasta un m□ximo de 5 estaciones en varias v□as y combinaciones. Cada v□a puede tener su programa de plegado.

Tipo de pliegues

A) A un tercio (si las dimensiones lo permiten introducir el art□culo descentrado de 1/3).

B) Por la mitad

C) Mitad y mitad

A

B

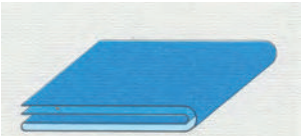

C

Velocidad de transporte est□ndar:

Constante igual a 47mt/min. a petici□ variable.

Opcional:

- Dispositivo 2□pliegue transversal.
- Autocentrado (2x320 □2x150).
- Rechazo roto -sucio y finde lote.

CONFIGURACIONES

CONFIGURACIONES EST□NDARES:

ANCHURA MAQUINA	N□DE V□AS	V□AS	ANCHURA MAX. ROPA QUE DEBE SER PLEGADA
1310	1	1x1194	1140
1655	1	1x1640	1580
2220	2	2x1095	1060
2600	2	2x1265	1240
3000	3	3x996	1060
	4	4x746	710
3300	2	2x1194	1140
	3	3x1095	1060
	4	4x821	765
	4	3x697 + 1x1194	660/1140
3500	3	3x1162	1100
	4	4x821	765
4000	3	3x1330	1280
	4	4x996	940

DATOS TÉCNICOS

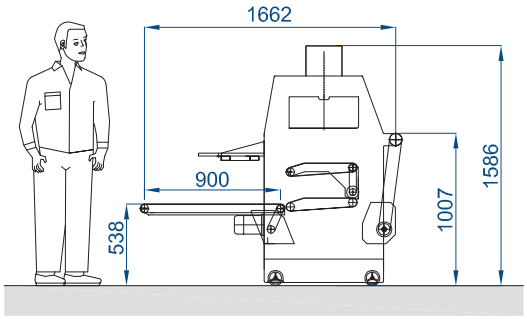

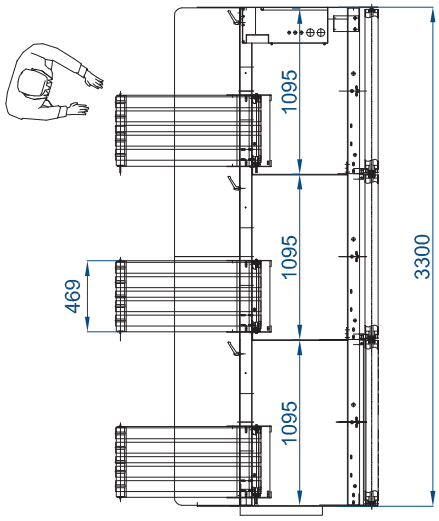

DATOS TÉCNICOS	
Potencia eléctrica instalada	1,7 Kw
Tensión corriente eléctrica	3x400V+N+T - 50Hz
Presion min. aire comprimido	5,5 bar
Consumo medio aire comprimido	61 NL/min
Peso	365 kg