TEREN

AUTOMATIZACIÓN DE DESCARGA DE LAS LÍNEAS DE PLEGADO

APLICACIONES

Teren es un sistema de recogida automática de la ropa plegada y suministro directo a la empaquetadora.

CONFIGURACIONES

La máxima flexibilidad de combinación de los elementos básicos permite obtener una configuración siempre personalizada

para satisfacer las necesidades de sus clientes.

Gracias a su utilización, la instalación de la lavandería es optimizada porque necesita menor espacio y mano de obra.

CARACTERÍSTICAS

El dispositivo especial de descarga es autocentrante, a velocidad variable, está equipado de todo lo necesario para el manejo de paquetes de ropa plegada no empaquetada.

Para todos los movimientos se utilizan exclusivamente aparatos eléctricos.

La altura desde el suelo es de 520mm. El acceso a las máquinas está garantizado por escaleras especiales equipadas con los necesarios equipos de seguridad.

Una unidad de control, fácil de programar, gestiona todo el sistema.

Se puede combinar con el sistema de supervisión y control de la producción Mati.

EJEMPLOS DE INSTALACIONES TEREN

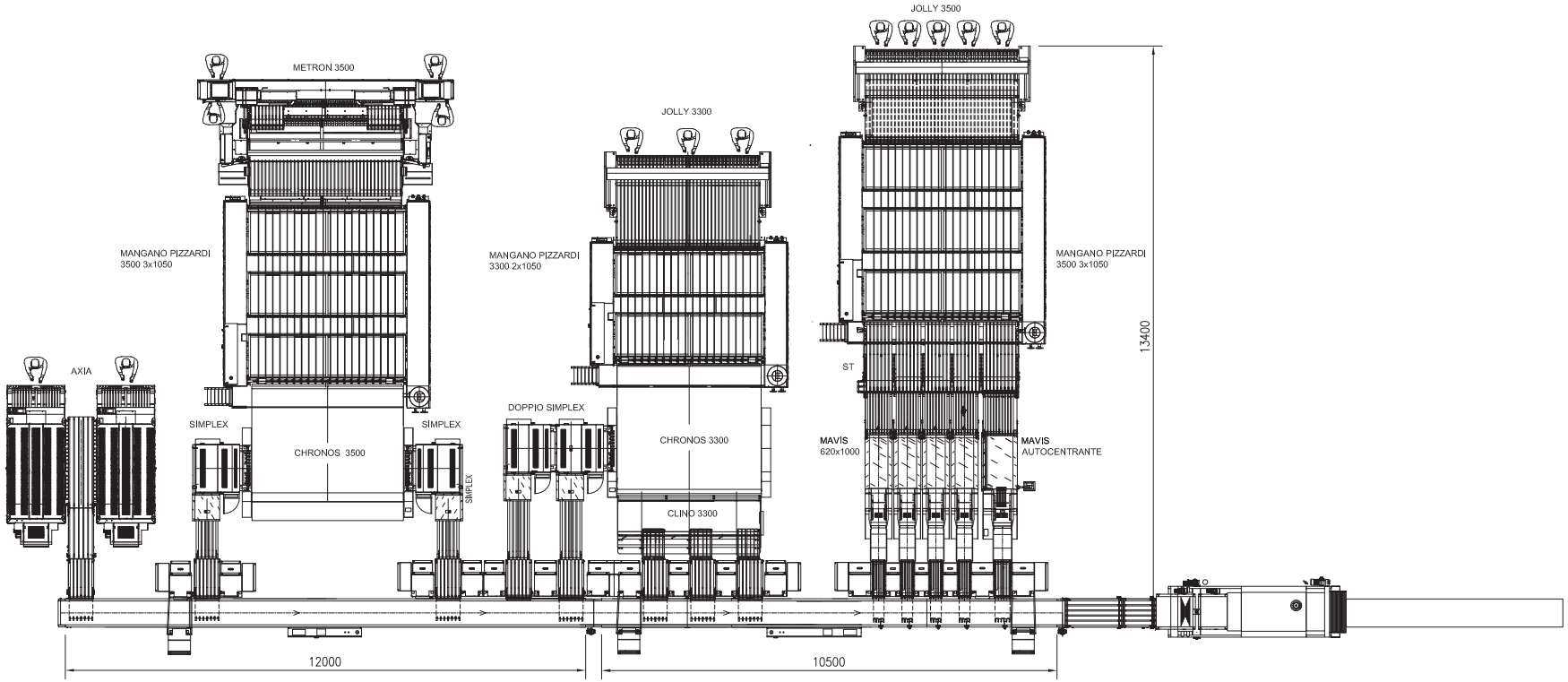

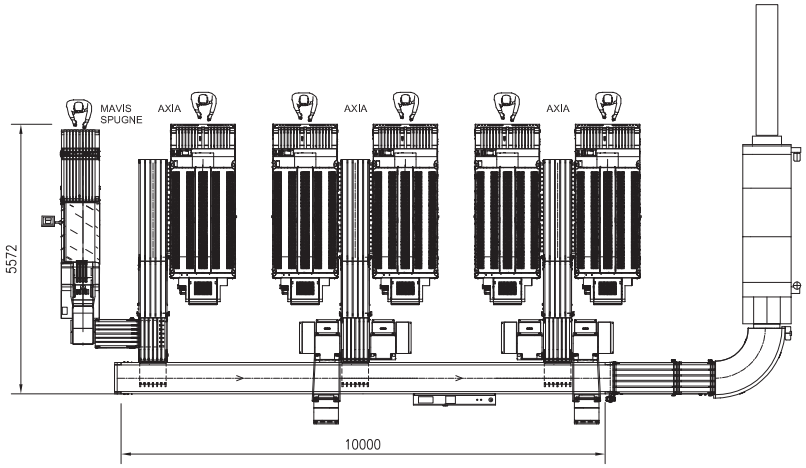

Los datos estn sujetos a variaciones sin pr evio aviso

Los datos estn sujetos a variaciones sin pr evio aviso